SPECIFICATION APPLIED

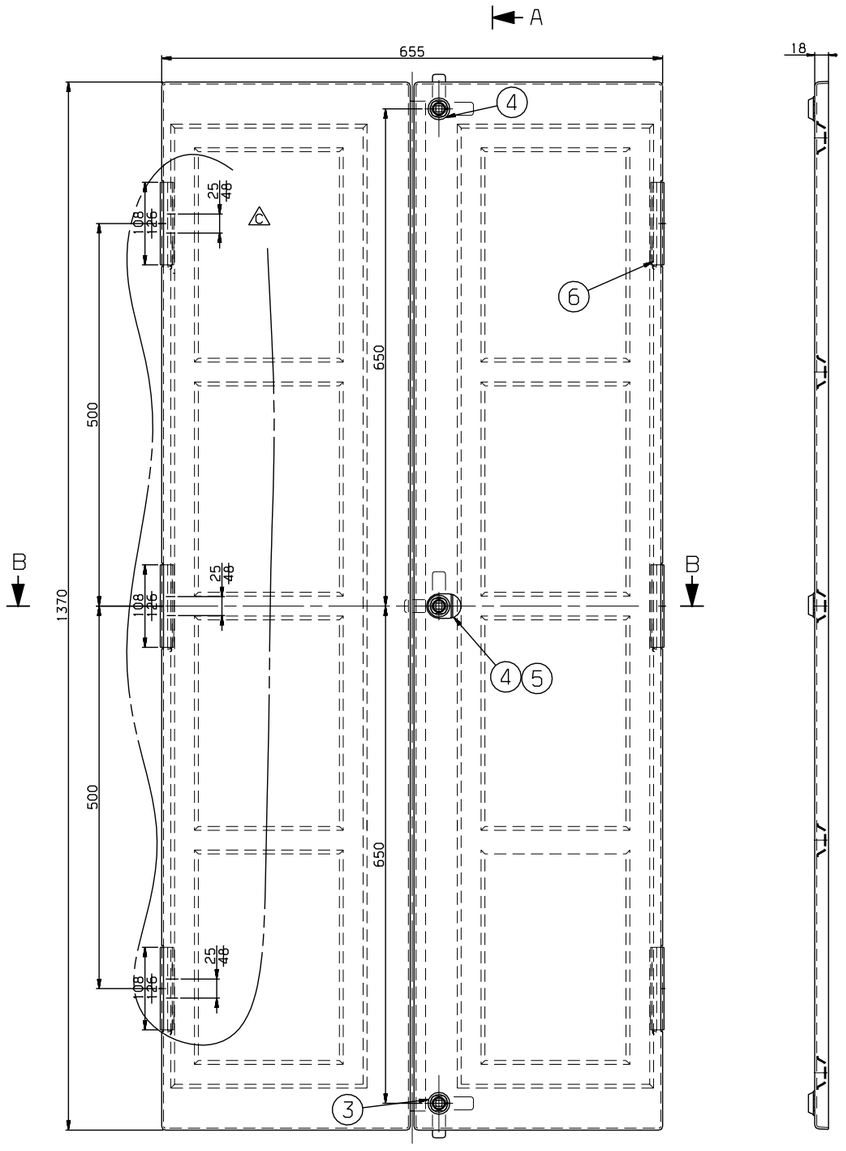

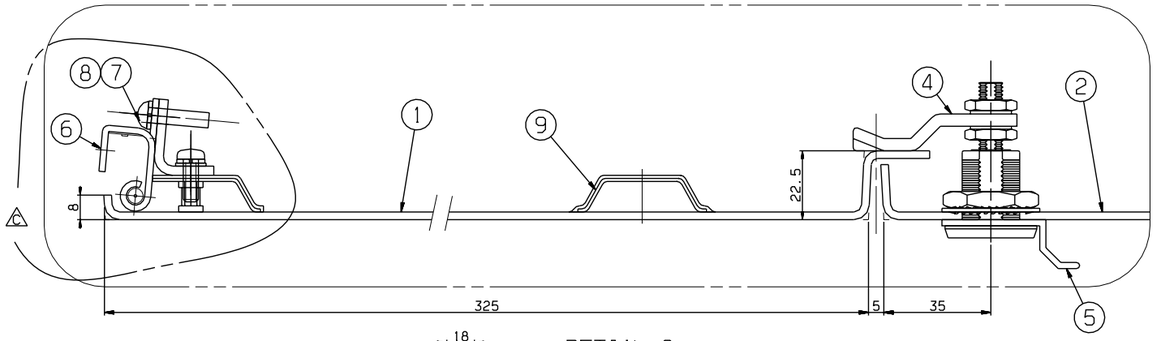

DETAIL C
SCALE=1/1

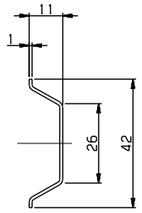

DETAIL #9
SCALE=1/1

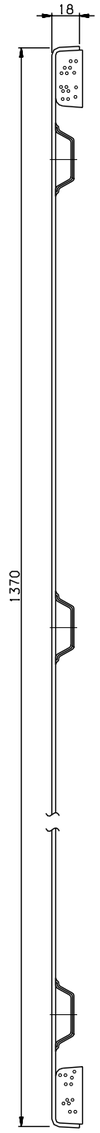

SECTION A-A
SCALE=1/2

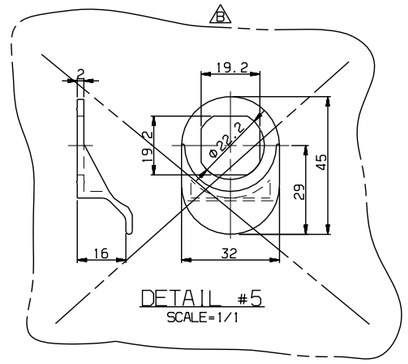

DETAIL #5
SCALE=1/1

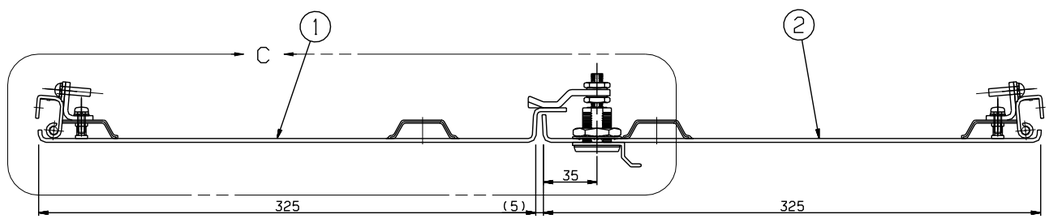

SECTION B-B
SCALE=1/2

NO.	PART NO.	DESCRIPTION	MATERIAL	Q'TY	W.T	REMARKS
9	RFP50011AN0-009	STIFFENER	A1050P	1 SET		T1
8	RS60801-005S	WASHER, SPRING	SUS304	12		M5
7	RS60610-090S	SCREW R.H	SUS304	12		M5x20
6	RFP50018AN0	HINGE ASSY	ASSY	6		
5	RFA50032AN0	PULL TAP	ASSY	1		
4	RFA23009AN0-301	DEVICE,LOCKING	ASSY	2		
3	RFA23009AN0-300	DEVICE,LOCKING	ASSY	1		
2	RFP50013AN0	COVER,TYPE B	ASSY	1		
1	RFP50012AN0	COVER,TYPE A	ASSY	1		

기호 MARK	일자 DATE	변경내역 DETAIL OF REVISION(E.C ZONE)	설변번호 E.C NO.	설계 DGN	검도 CHK	승인 APP
CX2	2011.02.09	CHANGED DIMESION.	3D5101-U144	Y.T.KIM	K.B.PARK	J.H.PARK
BX2	2009.08.17	CHANGED PART NO.5.	3D5101-U081	Y.D.KIM	H.S.KIM	H.G.RYU
AX3	2009.01.13	ADDED NO 9	3D5101-U033	Y.D.KIM	H.S.KIM	H.G.RYU

승인 APP	H.G.RYU 2008.10.15	재질 MAT'L	
검도 CHK	H.S.KIM 2008.10.15	중량 G.W	
설계 DGN	Y.D.KIM 2008.10.10	일반공차 MC / VD / CT	B / B / B
제도 DRG	S.H.SONG 2008.10.10	SIZE	A1

품명 TITLE: COVER, INSPECTION

도면 번호 DRG. NO: RFP50011AN0 MS | Ver. 00 Rev. -C | 3D5101 | RFP- | 년-PRJT | 설변번호 CATIA

SCALE 1/4 | 매수 SHEET 1 of 1

참조용 REF. NO. FPP09779

HYUNDAI Rotem 현대로템주식회사

구분		A	B
주조 CASTING	~ 40	2	4
	~ 30	2	3
	~ 10	1	1.5
판금 SHEET METAL	< 3	0.5	1
절삭 CUTTING	~3150	-	7
	~1600	4	5
	~ 800	3	4
	~ 400	2	3
	~ 200	1.5	2
	~ 100	1	1.5

등급 GRADE		A	B
주철, 주강품 CASTING (±)			
~ 20M	8	14	24
~ 15M	7	12	21
~ 12M	6	10	18
~ 8M	5	8	14
~ 4M	4	6	11
~ 2M	3	4	8
~ 1M	2	3	6
~ 315	1	2	4
~ 120	1	2	3
~ 30	1	1	1

등급 GRADE		A	B	C
용접 구조물 WELDING (±)				
~ 20M	-	6.0	8.0	
~ 15M	-	5.0	7.0	
~ 12M	-	4.0	6.0	
~ 8M	-	3.0	5.0	
~ 4M	0.8	2.0	4.0	
~ 2M	0.5	1.2	3.0	
~ 1M	0.3	0.8	2.0	
~ 315	0.2	0.5	1.2	
~ 120	0.15	0.3	0.8	
~ 30	0.1	0.2	0.5	
3 ~ 6	0.05	0.1	0.2	

등급 GRADE	A	B	C
기계 가공품 MACHINING (±)			
일반공차 GENERAL TOLERANCE			

본 도면은 당사 재산으로써 무단복사/배포 금지됨. PROPERTY OF ISSUING ENTITY, CANNOT BE DISTRIBUTED OR REPRODUCED WITHOUT AUTHORIZATION.